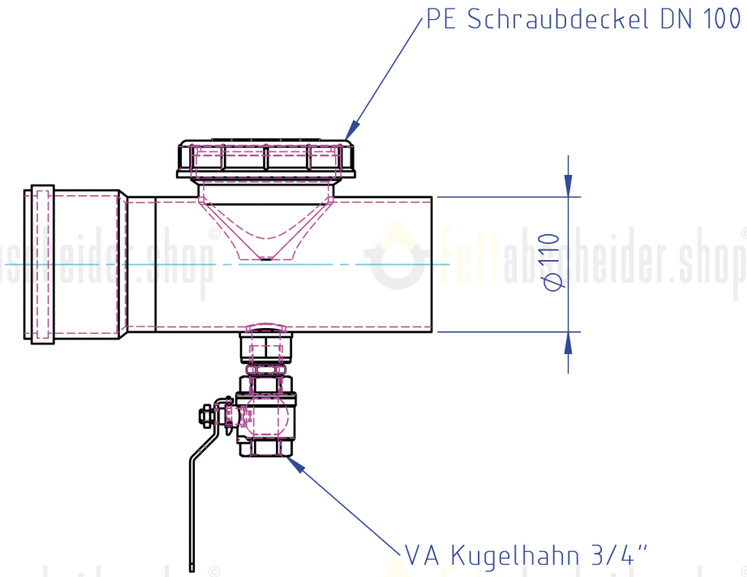

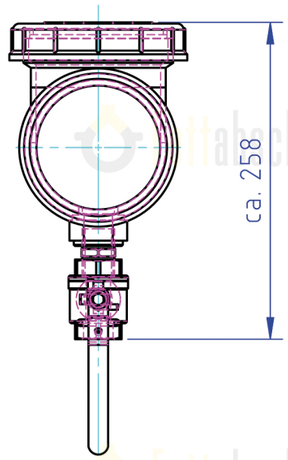

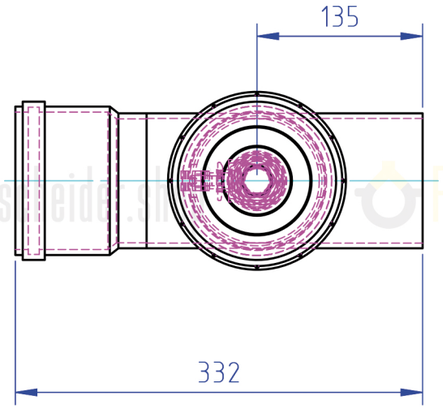

Schutzvermerk nach DIN 34 beachten!

Zeichnungsfreigabe zur Produktion

	Datum	Person	Unterschrift

Fettabscheider.shop®

Schutzvermerk nach DIN 36

	Datum	Name
Bearb.	22.02.17	M.H.
Gepr.	.	.
Norm	.	.

www.fettabscheider.shop
kontakt@fettbscheider.shop
Tel.: +49 30 99 21 52 29

Maßstab: 1:5 A3 | Position: . | Menge: .

Material: PE
Rohteilmaße: .

Gewicht: 1.478 Kg

Benennung:

PNR DN 100 mit KH + SD

Fettabscheider.shop

ZeichnungsNr.: | Blatt 1 | 1 Bl.

Dateiname: Reinigungs-T-Stück DN 100

fettabscheider.shop®